THIS DRAWING IS UNPUBLISHED.
VERTRAULICHE UNVEROEFFENTLICHTE ZEICHNUNG
© COPYRIGHT 1998 BY AMP INCORPORATED. ALL RIGHTS RESERVED. ALLE RECHTE VORBEHALTEN

RELEASED FOR PUBLICATION ,1999.
FREI FUER VEROEFFENTLICHUNG

MATED WITH:
PASSEND ZU:
"HF"

LOC	DIST
AI	-

PROJEKT NR.: B0023

REVISIONS
ABENDERUNGEN

P	LTR	DESCRIPTION BESCHREIBUNG	DATE	DWN	APVD
	B3	ECR-16-009320	13DEC16	GCM	MKO

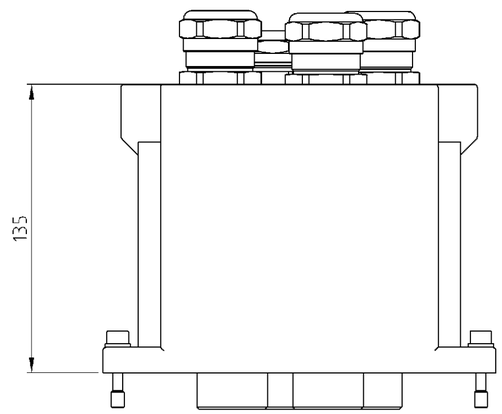

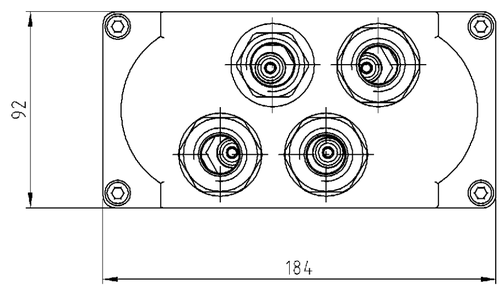

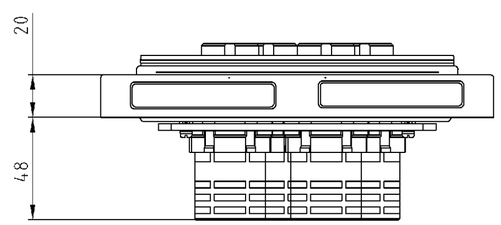

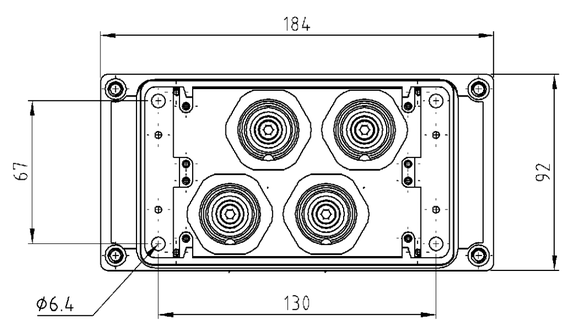

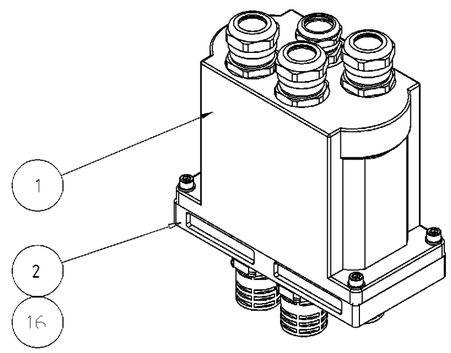

PN 0-1, 0-5 as shown wie gezeichnet

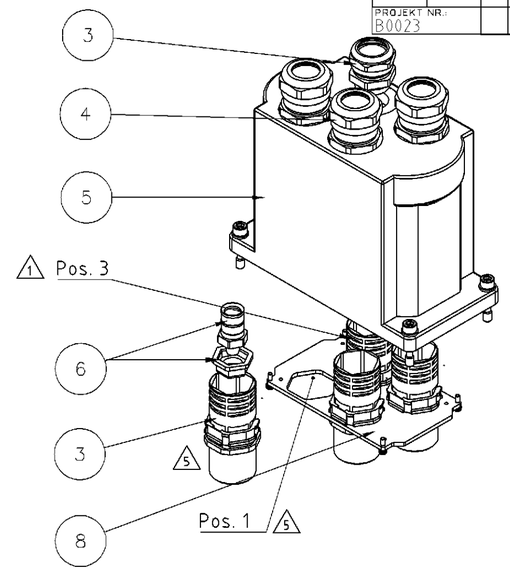

PN 0-2 as shown wie gezeichnet

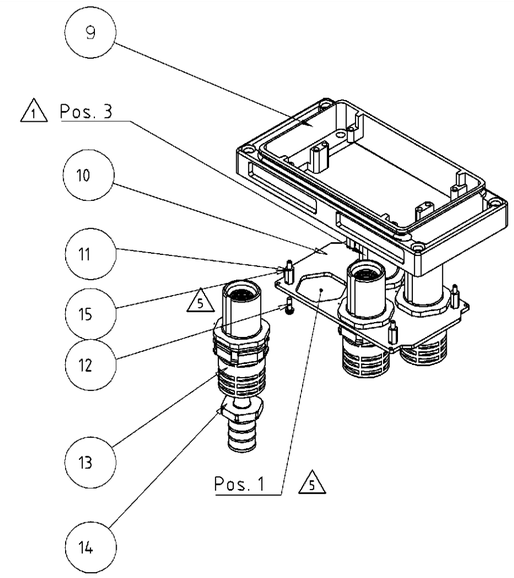

PN 0-3, 0-4 as shown wie gezeichnet

1 Pflitsch UNI DICHT 22554DP18 mounted on Pos. 3
Pflitsch UNI DICHT 22554DP18 montiert auf Pos. 3

2 Pflitsch UNI EMV 225322010 mounted on Pos. 1, 2, 4
Pflitsch UNI EMV 225322010 montiert auf Pos. 1, 2, 4

3 for cable Siemens Sienopyr (N)HXSGAF(C)HXOE 1,8/3kV 70mm²
for cable Suprenant Exane DAA FLXE 32524U 2kV # 2/0 AWG
process with hydraulic handtool 60kN 0-1110956-1 and
hex. die set 0-1110956-3 ; DIN 48083 KZ 16
für Kabel Siemens Sienopyr (N)HXSGAF(C)HXOE 1,8/3kV 70mm²
für Kabel Suprenant Exane DAA FLXE 32524U 2kV # 2/0 AWG
verarbeiten mit Handzange 60kN 0-1110956-1 und
Presseinsatz 0-1110956-3 nach DIN 48083 Kennzahl 16

4 for cabel Suprenant Exane DAA 1068A 2kV # 3/0 AWG
process with hydraulic handtool 60kN 0-1110956-1 and
hex. die set 0-1110956-4 ; DIN 48083 KZ 18
für Kabel Suprenant Exane DAA 1068A 2kV # 3/0 AWG
verarbeiten mit Handzange 60kN 0-1110956-1 und
Presseinsatz 0-1110956-4 nach DIN 48083 Kennzahl 18

5 Contact insert-coding lined up 0° to the long side of housing
in direction to pos.1 on fixingplate (see drawing PN 0-3, 0-4)
Ausrichtung der Kontaktträger-Codierung 0° zur Längsseite
Richtung Pos.1 auf der Befestigungsplatte (s. Darst. PN 0-3, 0-4)

6 Contacts unfastened enclosed
Kontakte lose beigelegt

Montageausschnitt
Panel cut-out

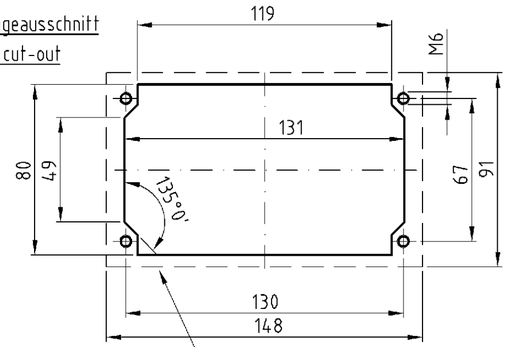

notwendige Dichtfläche 148x91 mm
Ebenheit zum Anbaugehäuse 0,1 mm

							OBSOLETE	OBSOLETE						
	1							Surf. mtd. housing, Set	*Steckergehäuse kompl.*	HF 12	AL	SW	16	PN 0-4 / *PN 0-4*
		1		1				Secure coating	*Schraubensicherung*	Loctite 270	-	gn.	15	for item no. 11 / *für Pos. 11*
4		3		4				Crimp barrel	*Crimphülse*	95 mm², 3/0 AWG	Cu	Ag.	14	loose / *lose beigelegt*
6		4		4				Contact insert, socket	*Kontaktträger Buchse*	13mm	-	-	13	mounted / *montiert*
		4		4				~~Befestigungsschrauben~~			~~St~~	~~vern.~~	~~12~~	~~montiert / mounted / *lose vormontiert*~~
		4		4				~~Distanzbolzen~~			~~St~~	~~vern.~~	~~11~~	~~montiert mit Loctite / Pos.15~~
		1		1				Fixing plate	*Befestigungsplatte*	HF-U	St	verz.	10	
		1		1				Surf. mtd. housing	*Anbaugehäuse*	HF 12	Al	ge.chr./sw	9	- / -
					1			Fixing plate	*Befestigungsplatte*	HF-O	St	verz.	8	unfastened / *lose vormontiert*
6					4			Contact insert, pin	*Kontaktträger Stift*	13mm	-	-	7	mounted / *montiert*
3		1			4			Crimp barrel	*Crimphülse*	70mm², 2/0 AWG	Cu	Ag.	6	loose / *lose beigelegt*
					1			Hood	*Steckergehäuse*	HF 12	Al	ge.chr./sw	5	- / -
2					3			Gland	*Verschraubung*	EMV M25	Ms	vern.	4	unfastened / *lose vormontiert*
1					1			Gland	*Verschraubung*	Standard M25	Ms	vern.	3	unfastened / *lose vormontiert*
						1		Surf. mtd. housing, Set	*Anbaugehäuse kompl.*	HF 12	AL	SW	2	PN 0-3 / *PN 0-3*
	1					1		Hood, Set	*Steckergehäuse kompl.*	HF 12	AL	SW	1	PN 0-2 / *PN 0-2*
0-5	0-4	0-3	0-2	0-1				DESCRIPTION / BENENNUNG		REMARK	MATERIAL	SURFACE COLOR	ITEM NO	NOTE / BEMERKUNG

~~SET1-HF-K/EMV.12~~
SET-ST1-HF-K/EMV.12
~~SET-AG1-HF-K/EMV.12~~
~~SET-AG2-HF-K/EMV.12~~
~~SET2-HF-K/EMV.12~~

QTY REQD PER ASSY

PARTS LIST

THIS DRAWING IS A CONTROLLED DOCUMENT FOR AMP INCORPORATED. IT IS SUBJECT TO CHANGE AND THE CONTROLLING ENGINEERING ORGANIZATION SHOULD BE CONTACTED FOR THE LATEST REVISION.
DIESES ZEICHNUNGSDOKUMENT WIRD DURCH AMP INCORPORATED KONTROLLIERT. ÄNDERUNGEN, DIE DEM TECHNISCHEN FORTSCHRITT DIENEN, SIND VORBEHALTEN. DEN JEWEILS LETZTGEULTIGEN ÄNDERUNGSSTAND ERFAHREN SIE AUF ANFRAGE.

DIMENSIONS: mm
TOLERANCES UNLESS OTHERWISE SPECIFIED:
ALLGEMEINTOLERANZEN
n. ISO 8015
n. ISO 2768 - mH - E
n. DIN 16901 - 140
0 PLC #
1 PLC #
2 PLC #
3 PLC #
ANGLES / WINKEL #
MATERIAL -
FINISH / OBERFLAECHE / FARBE -

DWN	Braun	16.01.01
CHK	Schweiger	17.01.01
APVD	Schnurpfeil	17.01.01
PRODUCT SPEC PRODUKTSPEZ.	108-74038	
APPLICATION SPEC VERARBEITUNGSSPEZ.	114-74036	
WEIGHT GEWICHT	-	

TE Connectivity

NAME
SET 1 HOOD AND BASE SIZE 12 "HF"
SET 1 STECKER UND ANBAU BG 12 "HF"

SIZE	CAGE CODE	DRAWING NO ZEICHNUNGS-NR.	RESTRICTED TO NUR FUER
A2	00779	C- 1102831	-

CUSTOMER DRAWING /KUNDENZEICHNUNG
SCALE MASSSTAB 1:2, 1:3 | SHEET BLATT 1 OF VON 1 | REV B3

AMP 1471-9 REV 27JUN96
This is a TRANSLATED file from Computervision, Inc., Medusa Revision 12.2.5T