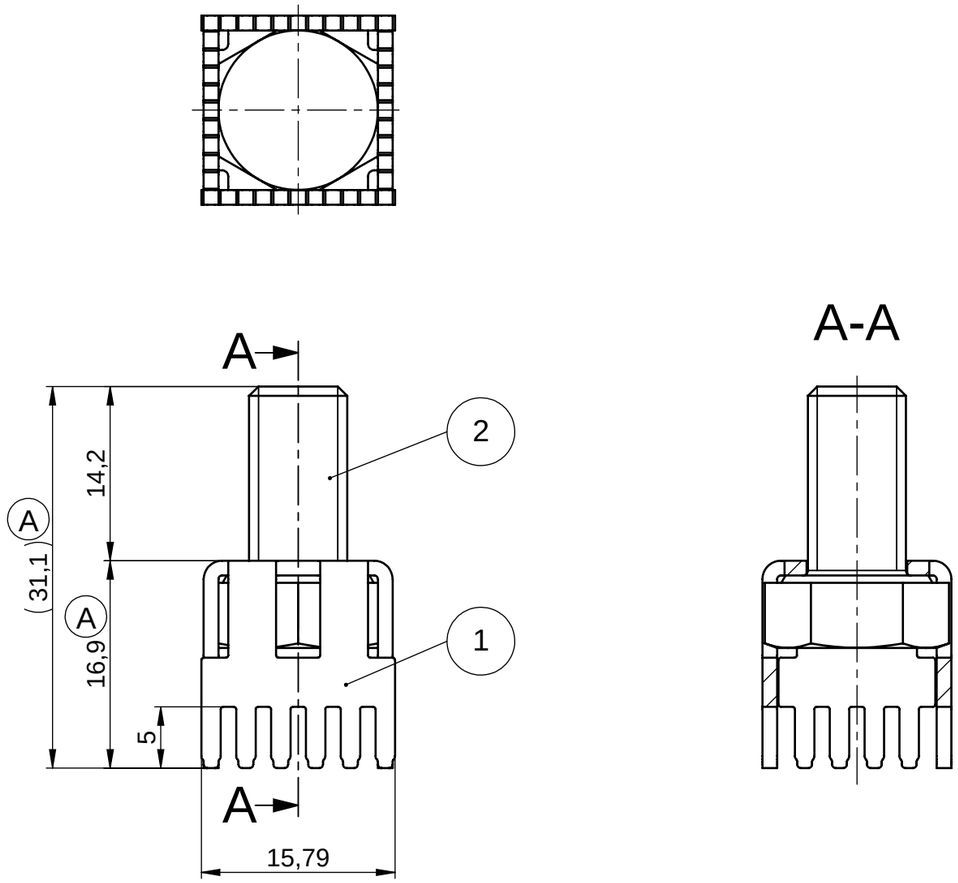

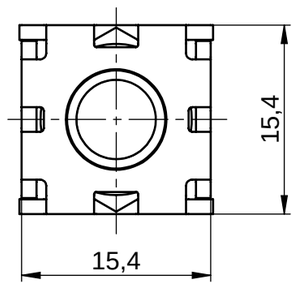

Bohrbild/
drill pattern

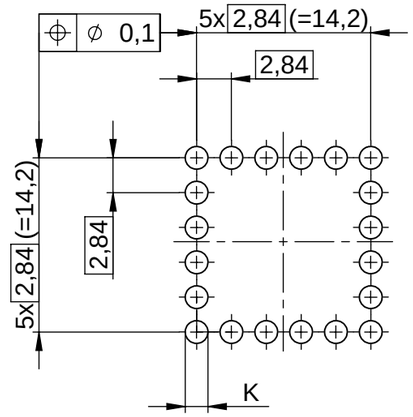

t≥3,2	End/final Ø1,90 ±0,05* Bohr/drill Ø2,05 ±0,03
Standard	End/final Ø1,85 ±0,05* Bohr/drill Ø2,0 ±0,03
LP	**K**

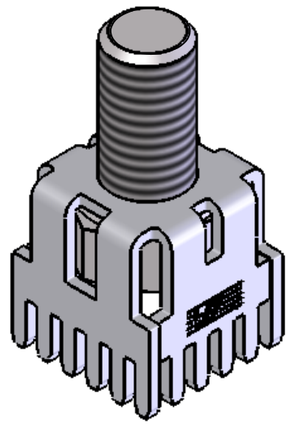

Maximales Drehmoment bei M8: 16Nm
Ausf¿hrung: EINPRESSTECHNIK
Fehlstellen bedingt durch die Galvanik zul^a ssig!
Technische nderungen vorbehalten!

Maximal torque for M8: 16Nm
Design: PRESS FIT
Blemishes due to electroplating process permitted!
Subject to change without notice!

Pos.	Oberfläche / surface	Benennung / denomination	Werkstoff / material
2		Sechskantschraube DIN933 M8 x 16 *hexagon bolt DIN933 M8 x 16*	V2A
1	Sn	PowerPlus für M8 *PowerPlus for M8*	CuZn37 R370

***Enddurchmesser metallisiert mit min. Cu25Õm (partielle Unterschreitung nicht zul^a ssig). G¿ltig f¿r HAL (Kante bedeckt), chem. Sn, chem. Ni/Au oder chem. Ni/Ag**
F¿r Leiterplattendicke: >1,50mm!

**Final diameter metallizes with min. Cu25Õm (partial lower deviation is not allowed).*
Valid for HAL (edge covered), chem. Sn, chem. Ni/Au or chem. Ni/Ag
For printed circuit board thickness: >1.50mm!

Technische nderungen vorbehalten!
Unterliegt nicht dem nderungsdienst!
Vor Verwendung dieses Datenblattes ist die G¿ltigkeit dieser Version zu ¿berpr¿fen!

Subject to change without notice!
Subject is not inferior under change service!
Before using this datasheet, the validity must be checked!

Index / *index*	nderung / *modification*	Datum / *date*	Name / *name*
A	S-Zeichnung korrigiert	15.07.16	Haug
A	Neu	07.03.16	Haug

W¦RTH ELEKTRONIK ICS

Werkstoff / *material*:

MaÇstab / *scale*: 2 : 1

Ursprungszg. / *drawing derivation*:

FreimaÇtoleranz / *tolerance*: DIN ISO 2768 - mH

	Datum / *date*	Name / *name*
Bearb. / *drawer*	07.03.16	M. Brodbeck
Gepr. / *auth.*		Digital unterschrieben von Marc Brodbeck Datum: 2016.07.15 16:45:56 +02'00'
ge^a n. / *mod.*	15.07.16	M. Brodbeck

Kunden- oder Lieferantennummer / *Customer- or supplier part number:*

Teilenummer / *Supplier part number:* **S98979**

Benennung / *denomination*:

PowerPlus
mit Schraube M8 x 16

Zeichnungsnummer / *drawing number*:

ICS-98979

Blatt / *page:* 1
von / *of:* 1

VERTRAULICH! ALLE RECHTE VORBEHALTEN. Weitergabe oder Vervielf^a ltigung ohne vorherige schriftliche Zustimmung verboten. /
Confidential! All rigths reserve. Passing on or duplication without previous written agreement forbade.

MaÇangaben in Millimeter / *Dimensions in millimeters*