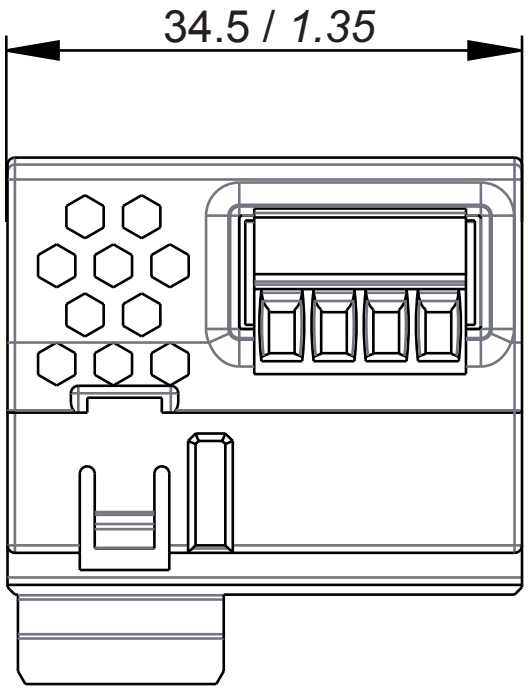

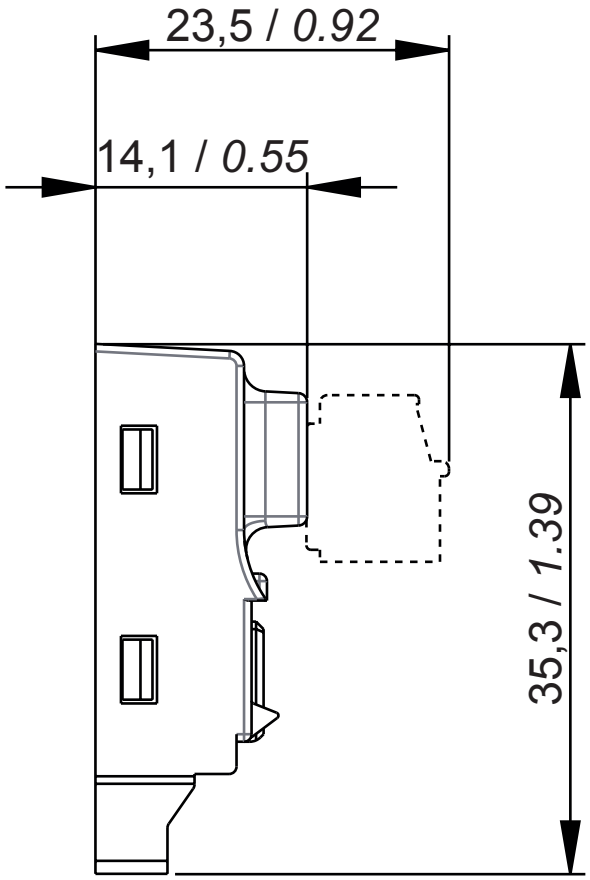

CROUZET
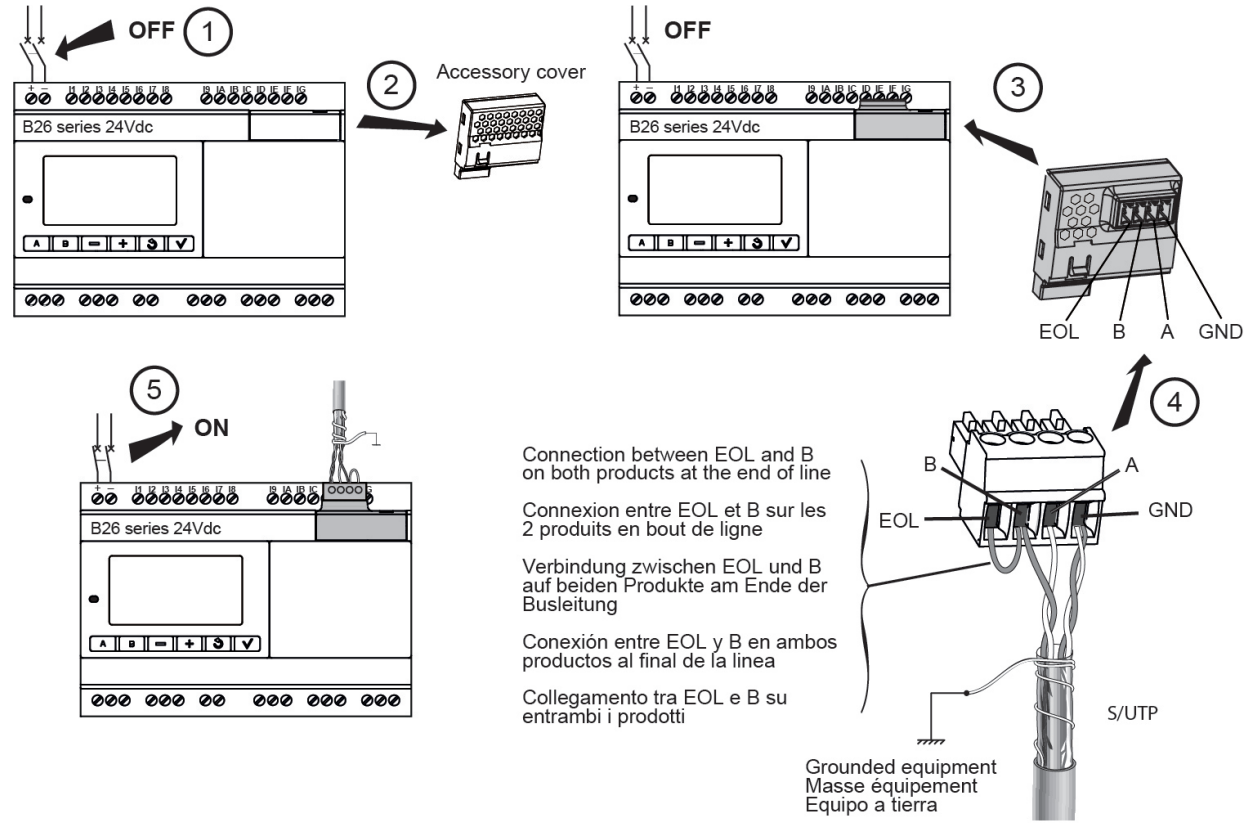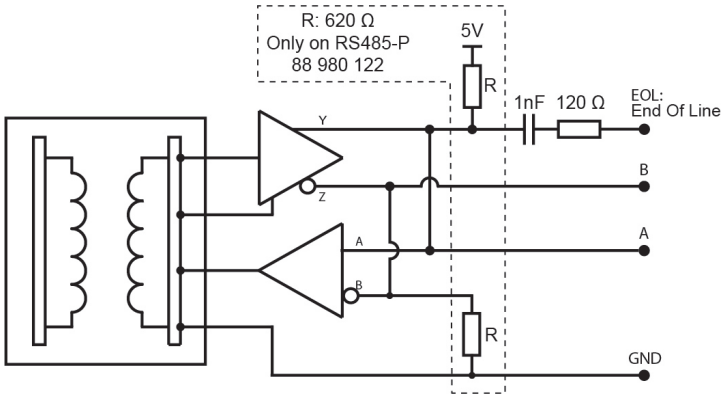
Branchement